RE 25 ∅25 mm, Edelmetallbürsten CLL, 10 Watt

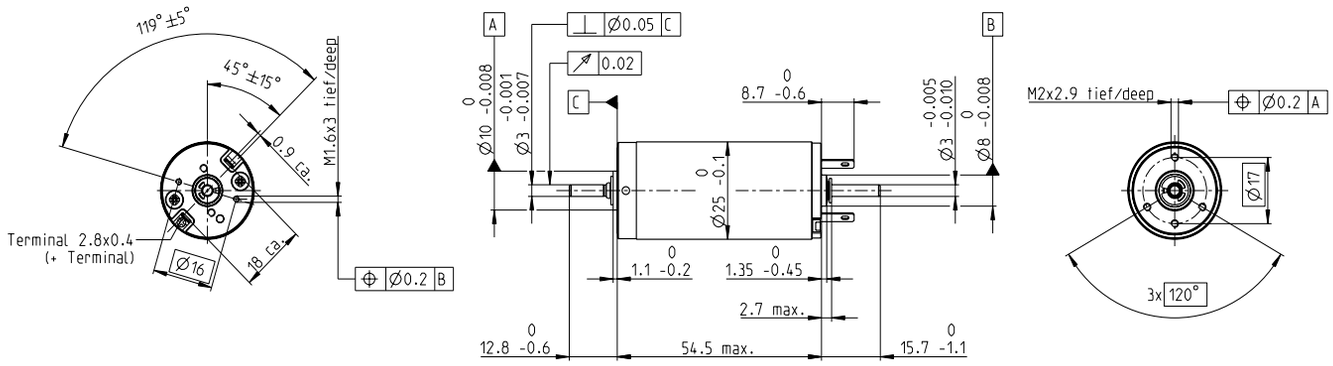

M 1:2

Lagerprogramm
Standardprogramm
Sonderprogramm (auf Anfrage)

Motordaten		Artikelnummern								
		118740	118741	118742	118743	118744	118745	118746	118747	118748
Werte bei Nennspannung										
1 Nennspannung	V	4.5	8	9	12	15	18	24	32	48
2 Leerlaufdrehzahl	min^{-1}	5360	5320	5230	4850	4980	4790	5190	5510	5070
3 Leerlaufstrom	mA	79.7	44.4	38.7	26.3	21.8	9.88	14.4	11.7	6.96
4 Nenndrehzahl	min^{-1}	4980	4520	4220	3800	3920	3710	4130	4450	4000
5 Nennmoment (max. Dauerdrehmoment)	mNm	11.4	20.9	23.9	28.6	28.2	28.7	28	27.9	27.9
6 Nennstrom (max. Dauerbelastungsstrom)	A	1.5	1.5	1.5	1.24	1.01	0.811	0.652	0.516	0.317
7 Anhaltemoment	mNm	131	132	119	129	131	126	136	144	132
8 Anlaufstrom	A	16.5	9.23	7.31	5.5	4.57	3.52	3.1	2.61	1.47
9 Max. Wirkungsgrad	%	87	87	86	87	87	90	87	87	87
Kenndaten										
10 Anschlusswiderstand	Ω	0.273	0.867	1.23	2.18	3.28	5.11	7.73	12.3	32.6
11 Anschlussinduktivität	mH	0.0275	0.0882	0.115	0.238	0.353	0.551	0.832	1.31	3.48
12 Drehmomentkonstante	mNm/A	7.99	14.3	16.3	23.5	28.6	35.8	43.9	55.2	89.9
13 Drehzahlkonstante	min^{-1}/V	1200	668	584	406	334	267	217	173	106
14 Kennliniensteigung	min^{-1}/mNm	40.9	40.5	44	37.7	38.3	38.2	38.3	38.5	38.6
15 Mechanische Anlaufzeitkonstante	ms	4.99	4.4	4.37	4.25	4.23	4.22	4.22	4.22	4.23
16 Rotorträgheitsmoment	gcm^2	11.7	10.4	9.49	10.8	10.6	10.6	10.5	10.5	10.5

Spezifikationen

Thermische Daten

17	Therm. Widerstand Gehäuse-Luft	14 K/W
18	Therm. Widerstand Wicklung-Gehäuse	3.1 K/W
19	Therm. Zeitkonstante der Wicklung	12.5 s
20	Therm. Zeitkonstante des Motors	612 s
21	Umgebungstemperatur	-20...+85°C
22	Max. Wicklungstemperatur	+100°C

Mechanische Daten (Kugellager)

23	Grenzdrehzahl	5500 min^{-1}
24	Axialspiel	0.05 - 0.15 mm
25	Radialspiel	0.025 mm
26	Max. axiale Belastung (dynamisch)	3.2 N
27	Max. axiale Aufpresskraft (statisch)	64 N
	(statisch, Welle abgestützt)	800 N
28	Max. radiale Belastung, 5 mm ab Flansch	16 N

Weitere Spezifikationen

29	Polpaarzahl	1
30	Anzahl Kollektorsegmente	11
31	Motorgewicht	130 g

CLL = Capacitor Long Life

Motordaten gemäss Tabelle sind Nenndaten.
Erläuterungen zu den Ziffern Seite 72.

Option
Vorgespannte Kugellager

Betriebsbereiche

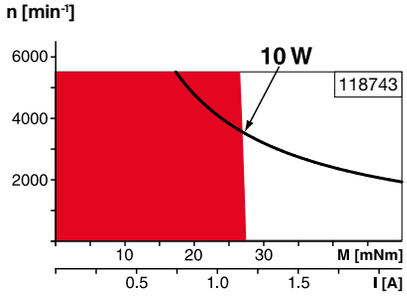

Legende

Dauerbetriebsbereich
Unter Berücksichtigung der angegebenen thermischen Widerstände (Ziffer 17 und 18) und einer Umgebungstemperatur von 25°C wird bei dauernder Belastung die maximal zulässige Rotortemperatur erreicht = thermische Grenze.

Kurzzeitbetrieb
Der Motor darf kurzzeitig und wiederkehrend überlastet werden.

Typenleistung

maxon Baukastensystem

Details auf Katalogseite 34

Planetengetriebe
∅26 mm
0.75 - 4.5 Nm
Seite 381

Planetengetriebe
∅32 mm
0.75 - 6.0 Nm
Seite 383/384/387

Koaxdrive
∅32 mm
1.0 - 4.5 Nm
Seite 394

Spindelgetriebe
∅32 mm
Seite 416–421

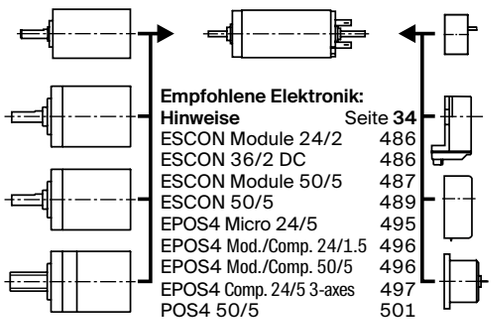

Empfohlene Elektronik:

Hinweise	Seite **34**
ESCON Module 24/2	486
ESCON 36/2 DC	486
ESCON Module 50/5	487
ESCON 50/5	489
EPOS4 Micro 24/5	495
EPOS4 Mod./Comp. 24/1.5	496
EPOS4 Mod./Comp. 50/5	496
EPOS4 Comp. 24/5 3-axes	497
POS4 50/5	501

Encoder MR
128 - 1000 Imp.,
3 Kanal
Seite 463

Encoder Enc
22 mm
100 Imp., 2 Kanal
Seite 468

Encoder HED_5540
500 Imp.,
3 Kanal
Seite 471/473

DC-Tacho DCT
∅22 mm
0.52 V
Seite 480